Bras de sécurité pour Toorx Wallbar en acier (2 pcs)

Art: 576534 | Marque: TOORX

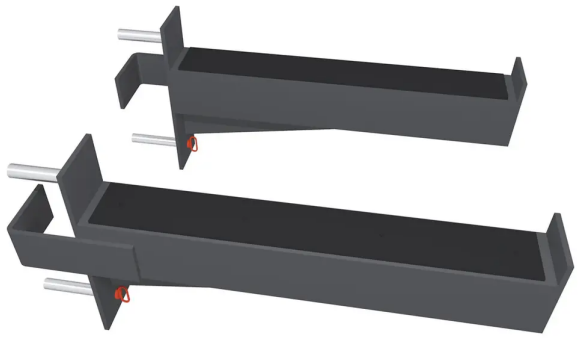

Informations sur le produit

Les bras de sécurité sont des accessoires métalliques qui transforment la Toorx Wallbar en acier en un outil multifonctionnel pour la musculation avec des haltères ou des barres.

Les 'spotter arms' ont une longueur de 50 cm et une épaisseur de 8 mm, ce qui leur permet de porter des poids lourds.

Grâce au système de fixation rapide et à la goupille de sécurité de 16 mm, ils peuvent être facilement attachés et déplacés, ce qui permet de passer rapidement d'un exercice à l'autre.

Équipés de coussinets de protection pour protéger les haltères.

Spécifications

- dimensions (l x l x h) : 50 x 15 x 15 cm
- poids : 8,2 kg
- couleur : noir
- matériau : acier